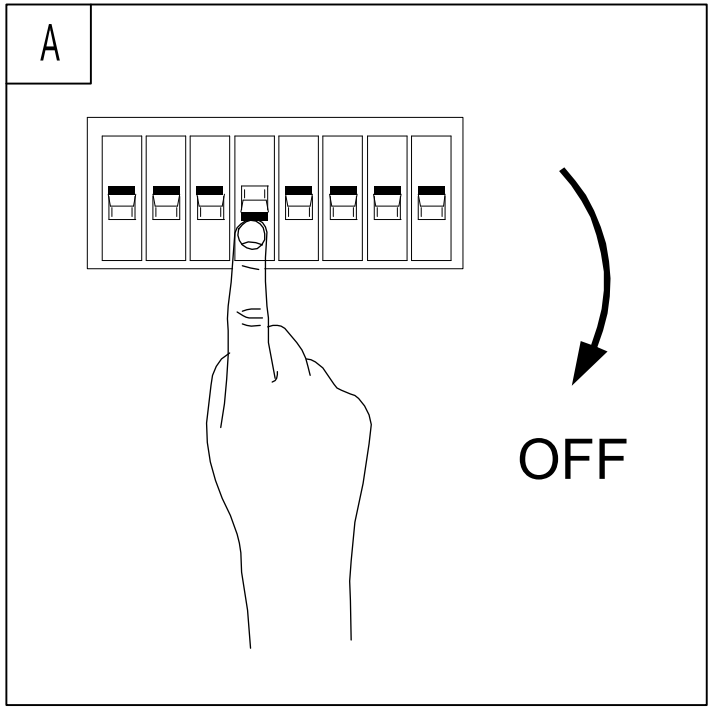

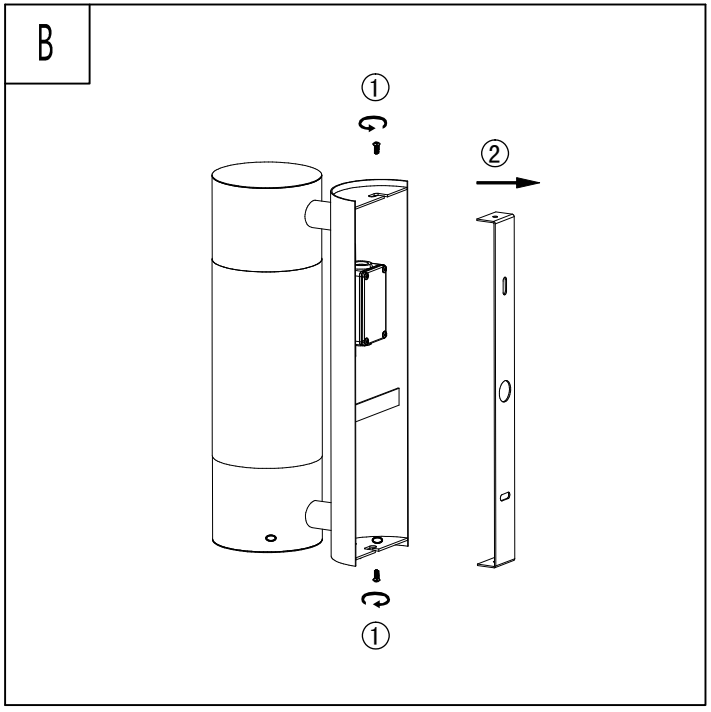

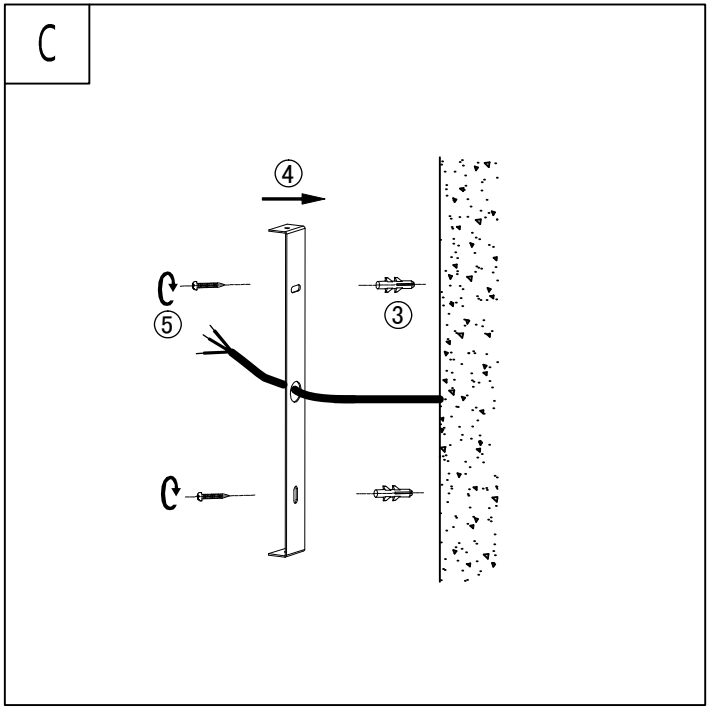

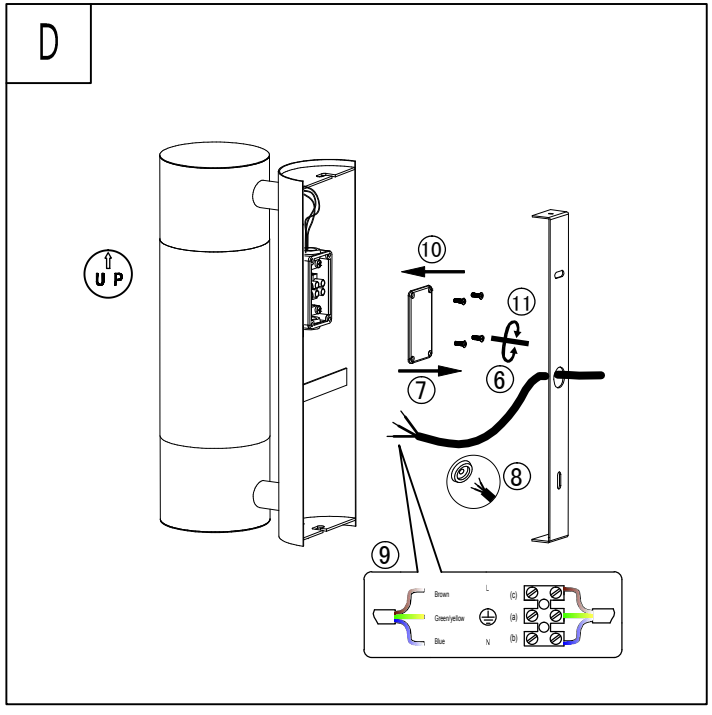

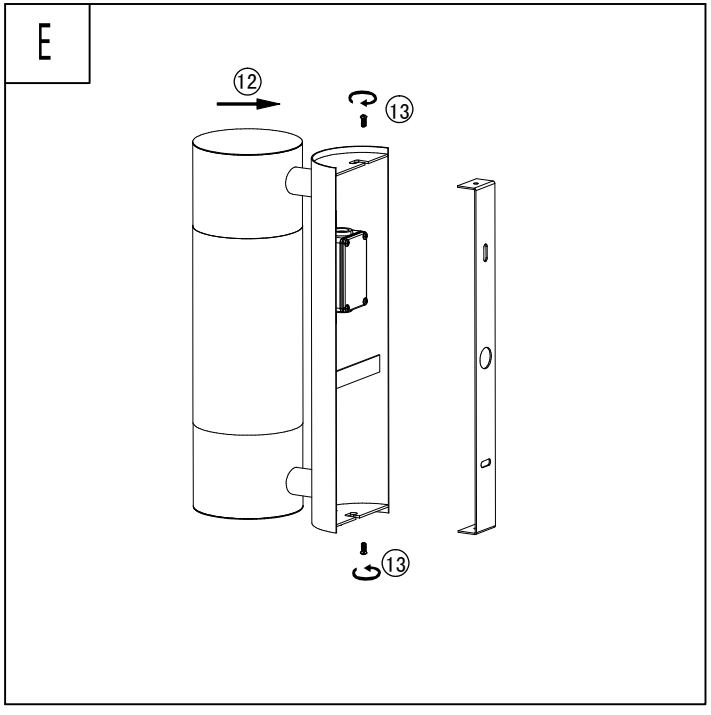

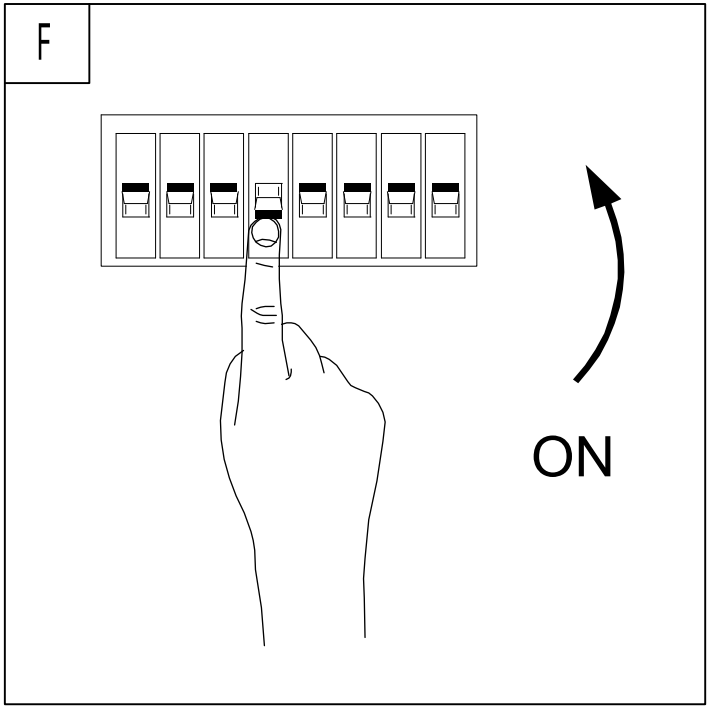

96013 96014 www.eglo.com